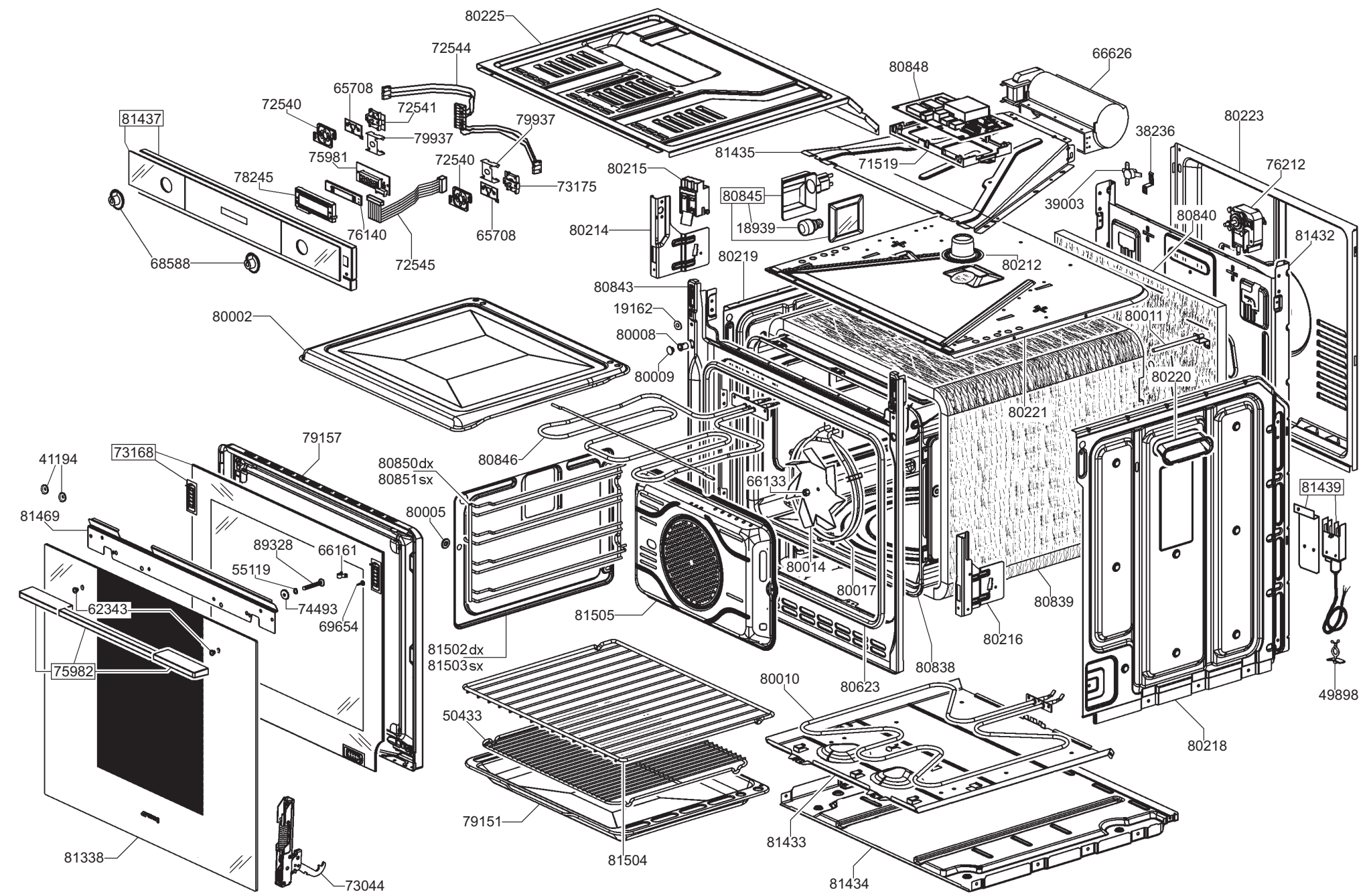
80225
72544
65708
72540
72541
79937
79937
75981
72540
73175
78245
76140
72545
65708
81437
68588
80848
66626
81435
71519
38236
80223
39003
76212
80840
81432
80215
80845
18939
80214
80212
80219
80843
19162
80008
80009
80002
80011
80220
80221
80846
66133
80850dx
80851sx
80005
80014
80017
80839
80216
80838
80623
81505
81502dx
81503sx
79157
73168
41194
81469
89328
66161
55119
74493
69654
62343
75982
81338
73044
50433
79151
81504
80010
81433
81434
80218
81439
49898